OTÁČKY

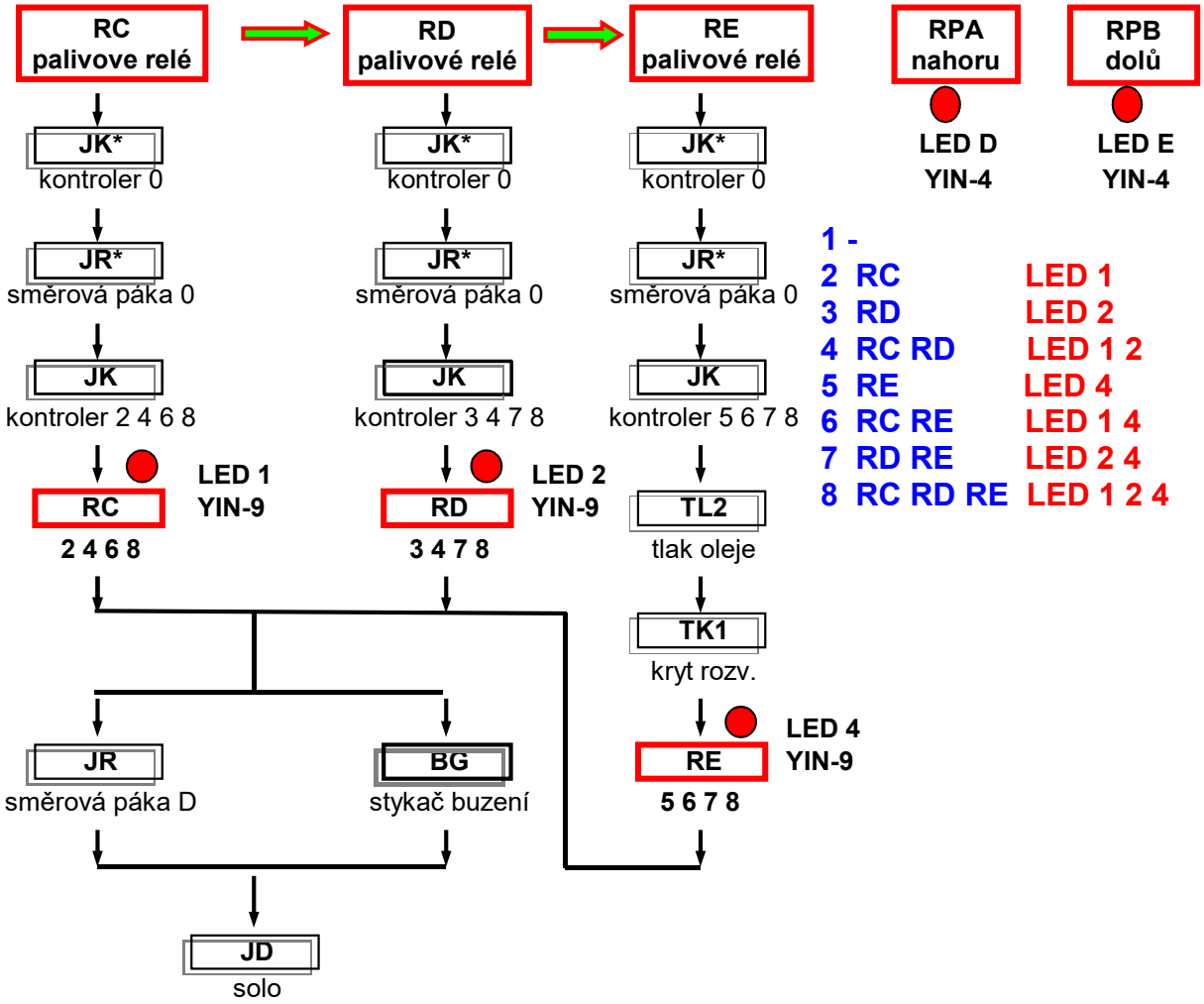
RC
palivove relé
RD
palivové relé
RE
palivové relé
RPA
nahoru
RPB
dolů
JK*
kontroler 0
JR*
směrová páka 0
JK
kontroler 2 4 6 8
kontroler 3 4 7 8
kontroler 5 6 7 8
LED D
YIN-4
LED E
YIN-4
LED 1
YIN-9
LED 2
YIN-9
RC
2 4 6 8
RD
3 4 7 8
TL2
tlak oleje
TK1
kryt rozv.
LED 4
YIN-9
RE
5 6 7 8
JR
směrová páka D
BG
stykač buzení
JD
solo
1 -
2 RC LED 1
3 RD LED 2
4 RC RD LED 1 2
5 RE LED 4
6 RC RE LED 1 4
7 RD RE LED 2 4
8 RC RD RE LED 1 2 4